TP : Simulation : les lois de l'électricité

Ex1 : Sachant que la tension du générateur $U_{générateur} = 9\ V$ et que toutes les lampes sont identiques. Donne les tensions U_1, U_2, U_3 et U_4 aux bornes de chaque lampe pour chaque circuit.

Circuit 1

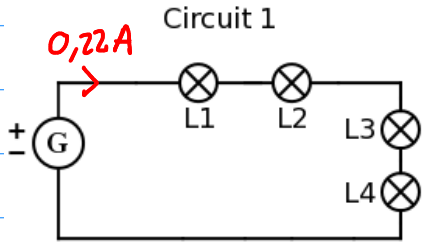

Circuit 2

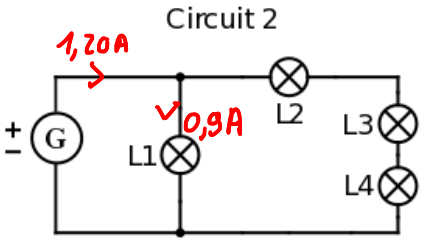

Circuit 3

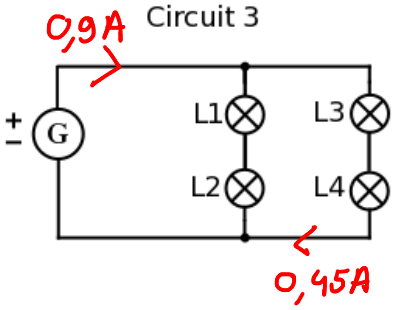

Circuit 4

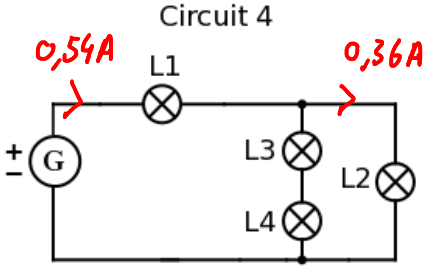

Circuit 5

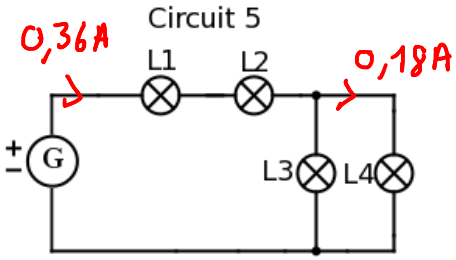

Circuit 6

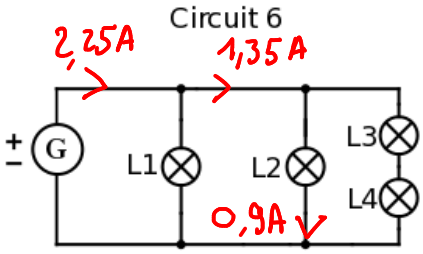

Ex2 : Les lampes des circuits ci-dessus sont toutes identiques ($R = 10\ \Omega$). Donne les intensités I_1, I_2, I_3 et I_4 pour chaque circuit sachant que $U_{pile} = 9\ V$.